CONFIGURAÇÃO DE PENAS P/ PLOTAGEM

PENA	COR	ESP.
1	7	0.1
2	7	0.2
3	7	0.3
4	7	0.4
5	7	0.5
6	7	0.6
7	7	0.25
8	7	0.08
9	7	0.1
REST.COLOR		0.25

DETALHE DA DESCARGA

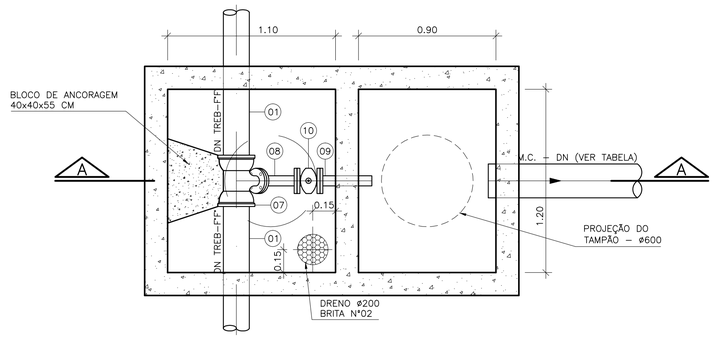

PLANTA BAIXA
ESCALA 1:20

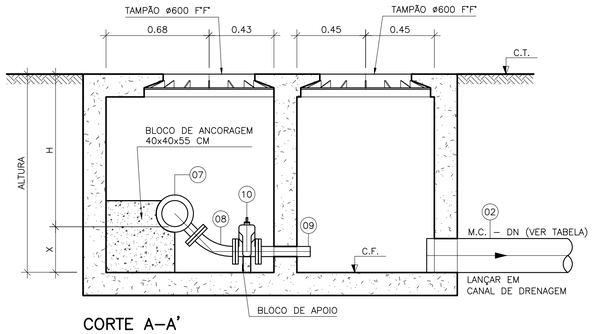

CORTE A–A'
ESCALA 1:20

DIAMETRO DO RECALQUE	DIAMETRO DESCARGA
80/100/150/200/250	300
300/350	400

DETALHE DA VENTOSA

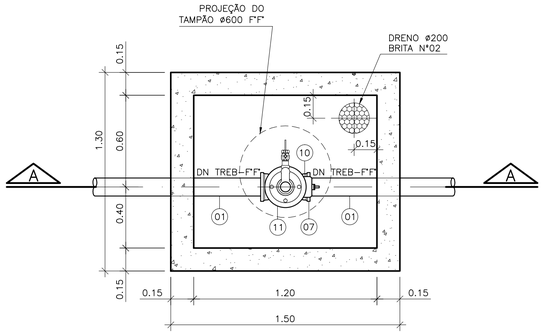

PLANTA BAIXA
ESCALA 1:20

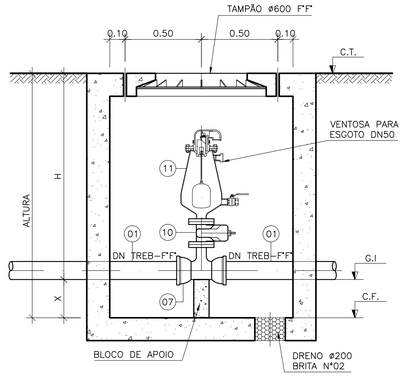

CORTE A–A
ESCALA 1:20

TREB–A – DN 80					
DESCARGA	X	H	GI GERATRIZ TUBO	CF COTA FUNDO	ALTURA
1	0.30	1.30	646.775	646.475	1.60
2	0.30	1.00	646.860	646.560	1.30
VENTOSA	X	H	GI GERATRIZ TUBO	CF COTA FUNDO	ALTURA
1	–	–	647.260	TRAVESSIA	–

TREB–A1 – DN 80					
VENTOSA	X	H	GI GERATRIZ TUBO	CF COTA FUNDO	ALTURA
1	0.25	1.35	650.679	650.429	1.60

TREB–B – DN 100					
VENTOSA	X	H	GI GERATRIZ TUBO	CF COTA FUNDO	ALTURA
1	0.30	1.00	645.842	645.542	1.30

TREB–B1 – DN 80					
DESCARGA	X	H	GI GERATRIZ TUBO	CF COTA FUNDO	ALTURA
1	0.3	1.90	645.196	644.896	2.20
VENTOSA	X	H	GI GERATRIZ TUBO	CF COTA FUNDO	ALTURA
1	–	–	647.112	(TRAVESSIA)	–

TREB–C – DN 250					
DESCARGA	X	H	GI GERATRIZ TUBO	CF COTA FUNDO	ALTURA
1	0.30	1.00	644.630	644.330	1.30
2	0.20	1.10	644.260	644.060	1.30
3	0.30	1.00	644.300	644.000	1.30
VENTOSA	X	H	GI GERATRIZ TUBO	CF COTA FUNDO	ALTURA
1	0.25	1.35	647.930	647.680	1.60
2	0.25	1.35	644.930	644.680	1.60
3	0.25	1.35	644.930	644.680	1.60

NOTAS:

1–COTAS E ELEVAÇÕES EM METRO, DIÂMETRO EM MILÍMETRO, EXCETO ONDE INDICADO.
2–CONFIRMAR MEDIDAS NO LOCAL.
3–A LISTA DE MATERIAL SERÁ APRESENTADA JUNTO COM A PLANTA E O PERFIL DOS RESPECTIVOS RECALQUES E BACIAS.

ESTE DESENHO É PROPRIEDADE DA COMPANHIA ESPÍRITO SANTENSE DE SANEAMENTO – CESAN E NÃO PODE SER COPIADO SEM SUA AUTORIZAÇÃO.

NÚMEROS	TÍTULOS	Nº	LOCAL	DISCRIMINAÇÃO	DES.	DIV.	GER.	DATA
PRINCIPAIS DESENHOS DE REFERÊNCIA		REVISÃO						

CANCELA E SUBSTITUI O DESENHO NÚMERO:

CANCELADO E SUBSTITUÍDO PELO DESENHO NÚMERO:

CENTRO DE DOCUMENTAÇÃO
RECEBIDO: / /
Nº DOC.: ASS.:
APROVAÇÃO CESAN:
ASS.: MATR.:
UNID.: DATA: / /
ESTA APROVAÇÃO NÃO ISENTA A CONTRATADA DE SUAS RESPONSABILIDADES LEGAIS.

EMITENTE: BECK DE SOUZA ENGENHARIA LTDA
PROJETADO: SIMONE DE JESUS SILVA
CREA: 6432–D REGIÃO: ES
DESENHO: LAZARO COLODETTE
DATA: 15/01/2011
COORDENADOR: ALEXANDRE CESAR BECK DE SOUZA
CREA: 11249–D REGIÃO: RS
Nº DES. PROJETISTA: 0300–B–IU–HID–DE–022
RESPONSÁVEL TÉCNICO: ALEXANDRE CESAR BECK DE SOUZA
CREA: 11249–D REGIÃO: RS ART Nº: 20100174482 DATA: 16/11/2010

EMISSÃO CESAN
PROJETADO:
CREA:
DESENHADO:
VERIFICADO: ENGª CARINA DA ROSS REZENDE
DIVISÃO: ENGª CARINA DA ROSS REZENDE
GERÊNCIA: ENG° DOUGLAS OLIVEIRA COUZI

DATAS

CESAN

MUNICÍPIO: IÚNA | DISTRITO: SEDE | BAIRRO:

NOME DO EMPREENDIMENTO: AMPLIAÇÃO E MELHORIA DO SISTEMA DE ESGOTAMENTO SANITÁRIO DE IÚNA

TÍTULO: TUBULAÇÃO DE RECALQUE DE ESGOTO BRUTO
PROJETO HIDRÁULICO
DETALHE DE VENTOSAS E DESCARGAS
PLANTAS E CORTES

ESCALA:	FOLHA:	Nº CESAN	REV:
INDICADA	01 / 01	C–057–000–96–5–XX–0007	00